EVVA
access to security

Sistema di chiusura | MCS Magnetic-Code-System

COMFORT | ORGANIZZAZIONE | SICUREZZA

COMFORT | ORGANIZZAZIONE | SICUREZZA

La forza innovativa di EVVA

EVVA produce molteplici sistemi con chiavi brevettate, offrendo la possibilità di scegliere tra differenti livelli di sicurezza, organizzazione e comfort. Sempre all'avanguardia, grazie agli importanti investimenti nel campo della ricerca, EVVA sviluppa costantemente tecnologie di chiusura fortemente innovative, che si distinguono nettamente dai principi di funzionamento finora offerti sul mercato e permettono di far fronte alle sempre crescenti esigenze di sicurezza ed organizzazione.

Il Principio Trinity EVVA

Il supporto che EVVA è in grado di offrire si basa sul principio Trinity EVVA: organizzazione, comfort, sicurezza. Elementi determinanti nel contesto di una buona progettazione del sistema di chiusura. Considerando attentamente questi tre aspetti fin dalla fase progettuale, sarà possibile realizzare una soluzione adatta sia alle più impegnative esigenze di sicurezza che ad un ottimale impegno economico, tanto dell'utente privato quanto di grandi aziende ed enti pubblici.

MCS – un sistema unico nel suo genere

Il Magnetic-Code-System (sistema a codice magnetico - MCS) sfrutta la forza del magnetismo ed è stato sviluppato da EVVA, in stretta collaborazione con le università tecniche, per ottenere una sicurezza senza paragoni e consentire il controllo degli accessi a gerarchia complessa. EVVA è l'unico produttore al mondo in grado di offrire un sistema di chiusura magnetico con un tale grado di sicurezza! La codifica pluribrevettata della chiave assicura la massima protezione contro la duplicazione illegale; inoltre, grazie alle molteplici possibilità di codifica possono essere realizzate anche gerarchie di accesso complesse. Una codifica magnetica e due codifiche meccaniche garantiscono una sicurezza tridimensionale, mentre la magnetizzazione permanente vanta una stabilità illimitata.

Sistemi meccanici EVVA da sinistra verso destra: MCS, 3KS, DUAL, DPS

Una formula semplice: MCS = sicurezza^3

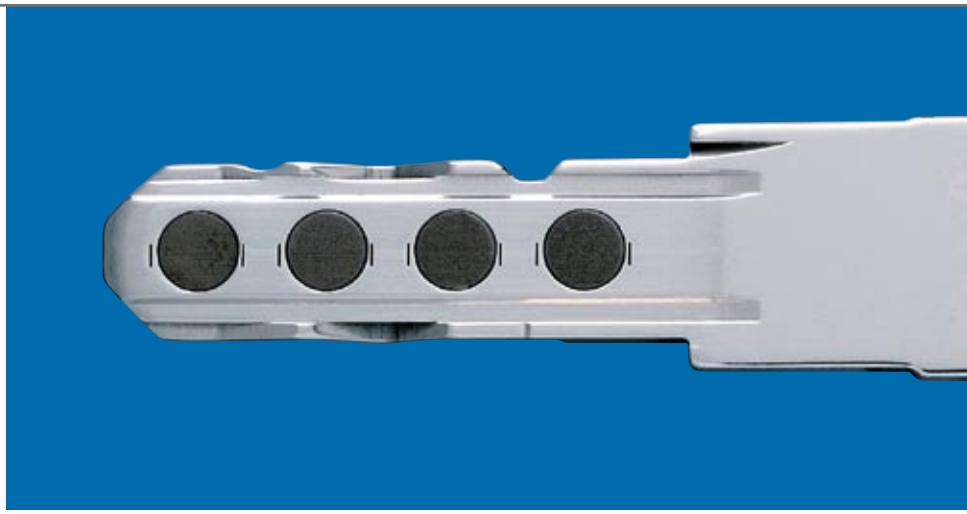

La tecnologia MCS: magneti permanenti per la massima sicurezza

Sicurezza della chiave

- Magneti permanenti

Il codice magnetico della chiave viene interrogato complessivamente 8 volte tramite 4 piastrine magnetiche indipendenti posizionate su entrambi i fianchi della chiave. I magneti permanenti sono praticamente impossibili da manomettere o smagnetizzare con attrezzi tradizionali. Oltre che dal sistema a codice magnetico, l'imbattibile sicurezza della chiave MCS é garantita da due sistemi a codice meccanico:

- dal profilo di inserimento longitudinale
- dagli elementi di bloccaggio

Sicurezza di funzionamento

A sinistra e a destra del cilindro di chiusura sono collocati 8 rotori magnetici mobili senza contatto, ai quali sono abbinate le 4 piastrine magnetiche della chiave. Mentre una chiave con la codifica adatta sposta i rotori magnetici nella posizione di sbloccaggio, il meccanismo sovrastante abilita l'apertura o la chiusura. Il sistema MCS si contraddistingue per il fatto che ogni campo magnetico agisce in contrapposizione con gli altri campi, garantendo un grado di sicurezza imbattibile! In aggiunta, su entrambi i fianchi della chiave sono presenti delle curve che spostano gli elementi di sbloccaggio senza molle nella posizione di apertura. Ad ogni giro completo della chiave la codifica viene controllata 2 volte, in modo completamente indipendente.

Resistenza all'usura

Grazie ai campi magnetici, i rotori magnetici vengono spostati nella posizione di sbloccaggio senza contatto e conseguentemente senza alcun attrito. Una tecnologia in grado di offrire una resistenza all'usura senza paragoni! Un'altra caratteristica unica è la protezione di sovraccarico: grazie a questa protezione di sovraccarico, se si tenta di inserire una chiave non autorizzata, la forza applicata non agisce sugli elementi di sbloccaggio, ma viene invece scaricata sul corpo.

I magneti permanenti sono insensibili ai campi magnetici comuni e garantiscono pertanto una lunghissima durata, persino quando la chiave viene esposta a condizioni estreme: la magnetizzazione è praticamente eterna!

Nessuna è uguale alle altre!

Gli otto rotori presentano varie rientranze in corrispondenza di punti differenti delle piastrine magnetiche – tutte orientate in direzioni diverse. Di conseguenza le possibili codifiche delle chiavi MCS sono praticamente illimitate!

Non ci facciamo copiare.

La massima protezione tecnologica contro la duplicazione illegale delle chiavi grazie al magnetismo: MCS

Garanzia contro la duplicazione illegale di chiavi

Come protezione contro la duplicazione abusiva e non autorizzata delle chiavi, il sistema dispone di quattro diversi livelli di protezione che si completano e si potenziano a vicenda.

Protezione a livello organizzativo

Le chiavi vengono realizzate esclusivamente per le persone che possono esibire il relativo documento di legittimazione (ad es. Carta di Sicurezza).

Protezione legale

Le chiavi MCS pluribrevettate vengono fabbricate esclusivamente negli stabilimenti EVVA, consentendo ad EVVA di agire legalmente a protezione dei propri prodotti e di offrire la massima tutela agli utilizzatori finali.

Protezione tecnica

Il sistema MCS presenta alcune caratteristiche tecniche, come la magnetizzazione permanente, la cui realizzazione richiede l'impiego di macchine speciali, il che impedisce praticamente la fabbricazione illegale, anche perché gli investimenti necessari rendono l'operazione decisamente poco redditizia.

Protezione tecnica

Grazie alla combinazione di due tecnologie (magnetica e meccanica), è tuttora impossibile copiare le chiavi MCS!

Attenzione alla sicurezza – di serie.

Sicurezza del cilindro di chiusura

Tentare di contrastare i metodi di apertura illegali sviluppando principi di funzionamento sempre nuovi è una corsa contro il tempo. Soltanto tecnologie altamente innovative possono offrire una protezione durevole contro le tecniche di attacco già note e quelle future. Ogni misura tecnica adottata ha lo scopo di ostacolare le effrazioni.

EVVA sviluppa e integra nei propri prodotti i seguenti meccanismi di protezione per contrastare efficacemente molteplici sistemi di apertura:

- Tecnica di apertura rilevabile. Il cilindro di chiusura rimane funzionante recando delle visibili tracce di apertura con utensili a vibrazione.
- Tecnica di apertura senza tracce. Il cilindro viene aperto con utensili di manipolazione mediante introduzione di una falsa chiave, apertura a percussione ecc.
- Tecnica di apertura distruttiva (il cilindro di chiusura viene distrutto). Il cilindro di chiusura viene distrutto tramite spezzamento, strappo, perforazione.

Protezione anti-sondaggio

I rotori magnetici senza contatto sono coperti dalla parete del cilindro di chiusura e pertanto, non potendo essere sondati, impediscono l'interrogazione della codifica magnetica nel cilindro.

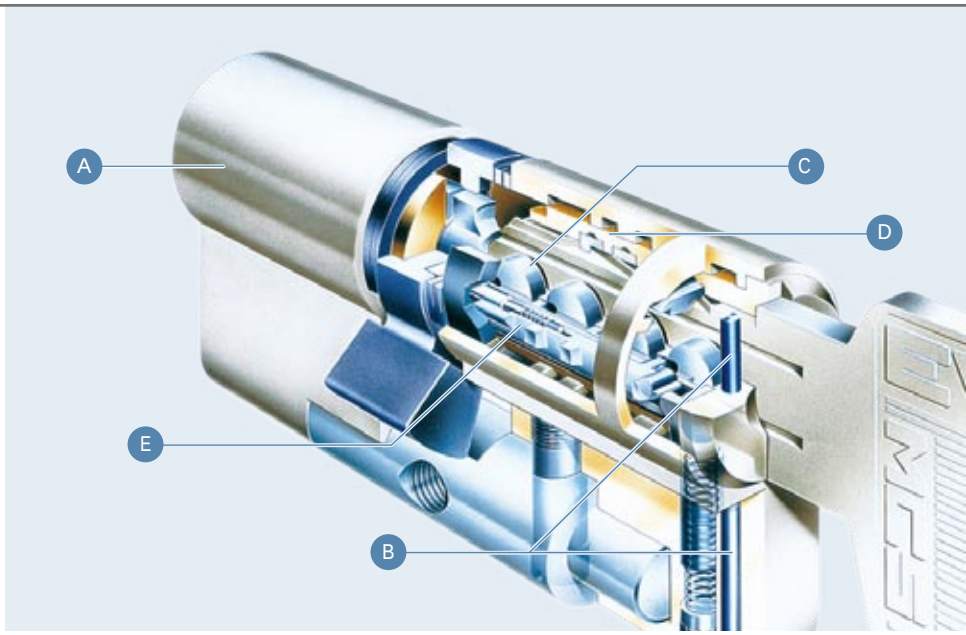

Protezione anti-trapano

Gli elementi in metallo duro all'interno del cilindro di chiusura proteggono il cilindro stesso dalle tecniche di apertura distruttive, come ad es. la perforazione.

Protezione anti-estrazione

Gli elementi in metallo duro presenti nel corpo e nel rotore proteggono la chiave dall'estrazione e dallo strappo, impedendo l'utilizzo degli attrezzi di estrazione e, di conseguenza, l'estrazione del rotore dal corpo del cilindro di chiusura. Inoltre, la placca di sicurezza, combinata con il cilindro di chiusura, offre la massima sicurezza possibile.

- **A** Corpo
- **B** Elementi in metallo duro
- **C** Rotore magnetico
- **D** Elementi di bloccaggio
- **E** Elemento di bloccaggio con protezione di sovraccarico

Chiave Combi: Il vantaggioso connubio di meccanica ed elettronica in un unico *elemento di identificazione*

Meccanica ed elettronica

I sistemi di chiusura meccanici costituiscono la base nella protezione degli edifici a livello organizzativo. In combinazione con una tecnica di sicurezza a comando elettronico è possibile realizzare delle soluzioni di sicurezza integrali e personalizzate.

Integrazione di tecnologie di identificazione elettroniche

La chiave MCS può essere realizzata anche in versione Combi. La chiave Combi può essere impiegata come supporto per tecnologie di identificazione a Transponder (Mifare, Legic) o a contatto (iButton). La chiave meccanica diventa anche un supporto di identificazione elettronico sostituendo mezzi identificativi supplementari come per esempio le schede. La gestione risulta notevolmente più semplice e sicura aumentando il comfort di ogni singolo utente. La chiave meccanica può essere separata dal supporto di identificazione elettronico soltanto distruggendola. (fig. A)

Integrazione con cilindro motorizzato

Senza alcuna modifica alla guarnitura della porta, completamente integrata nel sistema di chiusura MCS, è possibile aprire la serratura utilizzando il cilindro di chiusura dotato di pomolo motorizzato, azionato elettronicamente. Il cilindro di chiusura, nei casi d'emergenza, può essere azionato meccanicamente dall'esterno. (fig. B)

Siamo una coppia perfetta.

Sistemi di chiusura su misura

Per motivi economici o di sicurezza spesso vengono impiegati sistemi di chiusura meccanici combinati con dei sistemi di chiusura elettronici. Questo consente di controllare elettronicamente gli accessi, mentre le porte all'interno sono organizzate e protette con un sistema di chiusura meccanico.

Sblocco di emergenza meccanico per sistemi di chiusura elettronici e impianti di controllo degli accessi

Niente può competere con la robustezza e la stabilità dei sistemi di chiusura meccanici. Ecco perché in molti casi, nei sistemi di chiusura elettronici e negli impianti di controllo accessi, viene richiesto l'impiego di cilindri meccanici per gestire i casi d'emergenza (p.es. guasto della rete o della batteria). Si tratta di una misura altamente raccomandabile, spesso consigliata anche dalle organizzazioni di pronto intervento come i vigili del fuoco. (fig. C)

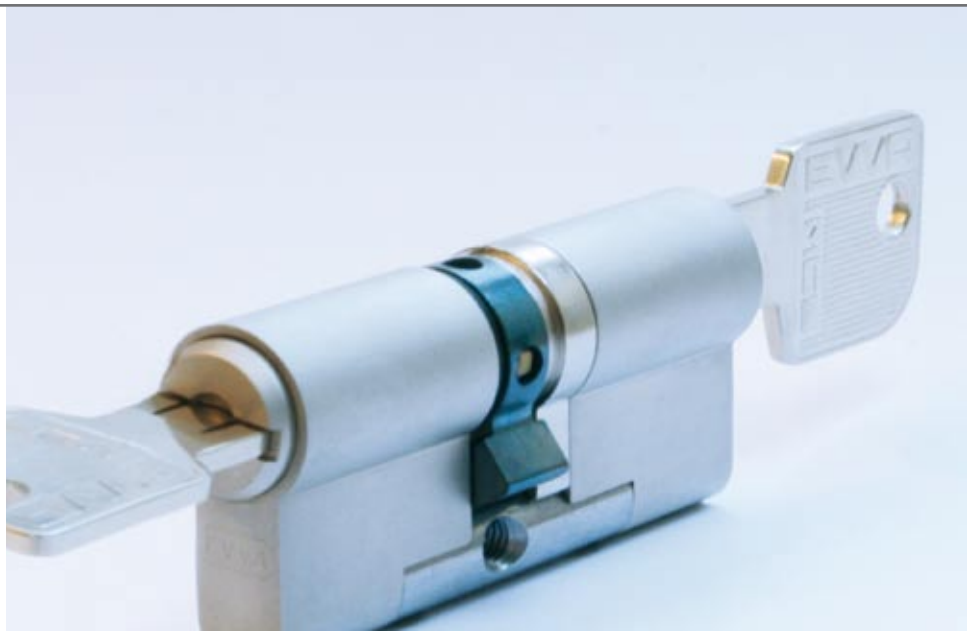

Cilindri di chiusura-Funzioni speciali

Un sistema di chiusura deve comprendere funzioni speciali differenti, ad es. per porte d'accesso agli edifici, porte di fuga e d'emergenza, porte di uffici ed interne, porte di cantine e garage, ascensori, finestre, cassette delle lettere, porte di balconi, cassette portavalori oppure chiusure di mobili. Certificazioni internazionali consentono l'impiego dei cilindri di chiusura in tutta Europa.

Funzione speciale BSZ:
Il cilindro può essere azionato anche con la chiave inserita sul lato opposto

MCS - Funzioni speciali	
Funzione del cilindro azionabile con chiave inserita su entrambi i lati (BSZ)	●
Funzione sblocco di emergenza con chiave speciale (GEFE)	●
Funzione antibloccaggio per cilindro a pomolo (SOSE)	●
Protezione contro la polvere (SSW)	●
Protezione contro l'acqua di mare (SEW)	●
Funzione rotazione libera per antipanico (FREI)	●
Funzione ingranaggio dentato (ZR)	●

A ▶ EVVA Sicherheitstechnologie GmbHWiener bergstraße 59–65 | A-1120 WienTel. +43 1 811 65-0 | Fax +43 1 812 20 71office-wien@evva.com | www.evva.com

I ▶ EVVA Italia s.r.l.
Rivenditore autorizzato:
Fratelli Cantoni sas - KSE-Key System Engineering
Viale Jenner, 46 - 20159 Milano
Tel.+39 02 680250 / +Fax 39 02 6081791
kse@fratellicantoni.com / www.fratellicantoni.com/kse

CC10 05.07-124.02